摩登百年·精彩“瓶”现

可口可乐弧形瓶艺术设计大赛

参赛须知

2015 年，世界最著名的“瓶子”——可口可乐弧形瓶迎来其诞生 100 周年。作为包装设计史上的永久经典，它独树一帜的玲珑曲线使可口可乐在黑暗中仅凭触觉即能辨认，甚至打碎在地也能凭碎片一眼识别，为可口可乐成为家喻户晓的全球品牌立下汗马功劳。同时，弧形瓶如缪斯女神，不断激发众多艺术家的创作灵感，使可口可乐出现在各个时期的著名电影、设计、美术作品中，并被定格于诸多精彩的历史瞬间，成为当代流行文化的象征。

为了庆祝弧形瓶诞生 100 周年，可口可乐公司将于 9 月初，在上海举办“可口可乐弧形瓶艺术之旅：启迪流行文化 100 年”全球巡回艺术展，集中展示一系列围绕弧形瓶创作的艺术精品。其中包括如安迪•沃霍尔（Andy Warhol）、诺曼•洛克威尔（Norman Rockwell）以及克里夫•巴克（Clive Barker）等大师的作品。

为彰显中国新生代艺术家的创作能量，可口可乐将在巡回艺术展中特辟中国作品区，并于 5 月 8 日至 8 月 8 日，举办“摩登百年·精彩‘瓶’现”可口可乐弧形瓶艺术设计大赛，在全国征集弧形瓶主题艺术作品，盛邀有创意的艺术才俊用最独特的艺术视角诠释可口可乐弧形瓶经典形象，向经典致敬。

大赛赛程

五月 MAY.	六月 JUN.	七月 JUL.	八月 AUG.	九月 SEPT.
5 月 08 日 – 6 月 18 日 作品征集		7 月 10 日 入围作品宣布 （初赛） 7 月 17 日 – 7 月 24 日 全国复赛作品网络投票 及专家评审	8 月初 优秀作品宣布 （复赛）	9 月 3 日 5 强最佳作品宣布 （现场评选）

作品表现形式

参赛者可提交两种艺术类型的作品：

1．装置艺术型

- 以（100cm 高）可口可乐经典弧形瓶为“立体画布”或雕塑原型，不限设计理念，材质、工艺及艺术手法
- 作品整体尺寸：长宽高不得超过 120cm×120cm×120cm

示例：

2．平面设计型

- 以可口可乐经典弧形瓶为创作元素，不限设计理念，材质、工艺及艺术手法
- 作品尺寸：420mm×594mm，A2 大小

示例：

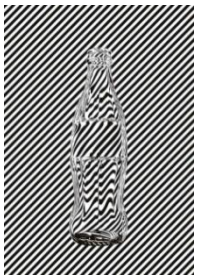

参赛方式

1. 参赛者在 2015 年 5 月 8 日至 2015 年 6 月 18 日期间将作品提交至 cokeartbottle@sina.com。
2. 参赛者应提交的材料包括：a）参赛报名表，包括参赛者详细身份信息、作品名称及创作理念（200 字以内）；b）平面作品设计图或手绘图，装置艺术作品三视图；c）未经修改而签署的“参赛作品知识产权声明”（须由参赛者本人签字）

   备注：

   1) 平面设计作品可直接发送作品图片进行投稿。所有作品图片须保存为 RGB 色彩模式，300dpi 分辨率，jpg/png 格式，4M 以下，发送至 cokeartbottle@sina.com。
   2) 装置艺术作品请提供设计三视图（含：正面、侧面、背面），每件作品至多提供 6 张图片来展示。所有作品图片须保存为 RGB 色彩模式，300dpi 分辨率，jpg/png 格式，1M 以下，发送至 cokeartbottle@sina.com。
   3) 参赛作品如多人合作，需征得所有合作者同意并标明所有合作者姓名。

4) 全国优秀作品需向主办方可口可乐饮料（上海）有限公司提供作品原件，以参加“可口可乐弧形瓶艺术之旅：启迪流行文化 100 年”全球巡回艺术展上海站展出。电脑平面设计参赛作者需保留 300dpi 分辨率，且可用于印刷生产的位图源文件或矢量文件，以便作品印刷。

评选机制

1. 初赛：专业评审委员根据评选标准*，对参赛选手提交的作品进行综合评定，选出初赛获胜（即入围复赛）作品 200 件。
2. 复赛：全国专家评审委员会将根据网络公众投票**占 30%、专家评委会评分占 70%的原则评选出 25 件复赛获胜作品，作为全国优秀作品。
3. 现场评选：可口可乐全球设计总监和现场专家评审团根据评选标准，于“可口可乐弧形瓶艺术之旅：启迪流行文化 100 年”全球巡回艺术展上海站现场评选出全国 5 强最佳作品。

*作品评选标准

本着公正、公平、公开的原则，专家评委会按照以下评选标准对参赛作品进行联合评定。作品满分为 30 分，每项满分 10 分，评分最小单位为 0.5 分。各项标准分数如下：

- **创意性** （要求围绕大赛主题，充分发挥新奇创意，设计构思巧妙）
- **艺术性** （要求色彩和谐，构图合理，内容精美，富有艺术魅力）
- **品牌性** （要求充分贴合可口可乐的品牌形象，以及弧型瓶的艺术特点）

**投票网站

可口可乐中国官方网站 www.coca-cola.com.cn

大赛奖项

初赛：入围作品奖（共计 200 名）

- 获奖者均可获得由可口可乐公司提供的弧形瓶 100 周年庆限量版纪念套装一份。

复赛：优秀作品奖（共计 25 名）

- 获奖作品将于 2015 年 9 月初在“可口可乐弧形瓶艺术之旅：启迪流行文化 100 年”全球巡回艺术展上海站中与波普艺术大师安迪•沃霍尔等世界级大师的作品一同展出，并且有机会现场与国内知名艺术家及设计界精英互动交流。

现场评选：最佳作品奖（共计 5 名）

- 获奖者将亲赴美国亚特兰大，参观在美国高等艺术博物馆中的举办的“可口可乐弧形瓶，历经百年的美国经典”艺术展，其作品将在全球最大企业博物馆可口可乐博物馆中永久馆藏，与每年 100 多万来自世界各地的参观者见面。

知识产权

1. 全国最佳作品奖作品的完整版权将转让至主办方。主办方享有对相应设计方案进行再设计、生产、销售、展示、出版等全部权益。作者保留永久署名权。
2. 其它获奖作品，版权及著作权归原作者所有。主办方有宣传、报道、展示、出版的使用权，并署名作者。主办方如需对该作品进行销售，需征得原作者同意。作者如需将作品授权给其它单位，需与主办方协商。
3. 全部参赛作品，主办方及承办机构享有对作品进行宣传、报道、展示的权利，并署名作者。
4. 若作品在商业使用中存在版权争议，全部法律责任由提供作品的参赛者承担。

参赛须知

1. 参赛者所提交的作品必须由参赛者本人创作或参与创作，并确认拥有作品的著作权及版权，参赛者应确认其作品的原创性，主办方不承担因作品侵犯他人（或单位）的权利而产生的法律责任，其法律责任由参赛者本人承担。
2. 作品内容必须积极健康向上，无色情、暴力、血腥等不良内容，遵守国家法律法规。
3. 参赛者务必提供有效的联系方式，用于主办方与获奖作者联系。若参赛者在限定时间内对获奖通知不作回应，则作为自动放弃获奖资格。
4. 参赛期间参赛者不得将参赛作品转让或许可给任何第三方，不得用参赛作品参与其他与本赛事相同或类似的活动。
5. 所有提交的参赛作品主办方不予返还，参赛者自行存稿。主办方不承担参赛作品因任何原因遗失或失窃所造成对参赛者的损失。
6. 主办方不承担参赛者或第三方因参加本次大赛所产生的任何间接、附带、特殊或相应的损失，包括但不限于利润或其他无形损失。
7. 主办方将保留参赛者的作品及个人信息，并且保护参赛者的作品及个人信息，主办方不承担、不协调任何第三方对参赛者个人或作品信息窃取所造成的损失。
8. 参赛者在提交作品前请确保已经阅读并且愿意遵守相关比赛规则，任何违反比赛规则的作品主办方有权取消参赛资格。作品一经提交将视为同意比赛相关规定。
9. 参赛者须承诺其向大赛组委会提供的任何信息都真实有效，对于提供虚假信息或不遵守大赛规则的参赛者，主办方将开除其参赛资格的权利。
10. 如参赛者对本赛事有任何疑问，主办方将在法律允许的范围内，为参赛者作出说明和解释。

附录

1. 可口可乐品牌元素参考(按需使用)

1) 品牌商标（按需使用）

2) 品牌颜色（按需使用）

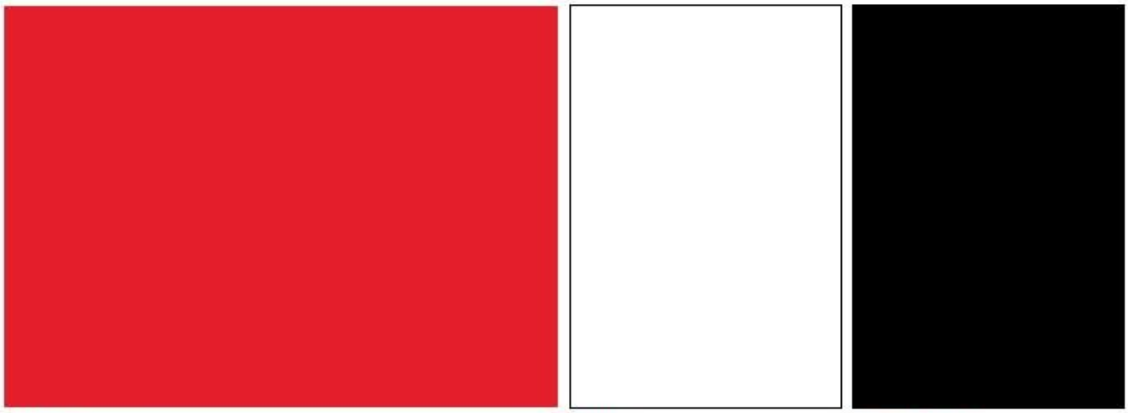

Coke Red
CMYK: 4/100/95/0
RGB: 244/0/9
HTML: F40000

White
CMYK: 0/0/0/0
RGB: 255/255/255
HTML: ffffff

Process Black
CMYK: 0/0/0/100
RGB: 0/0/0
HTML: 000000
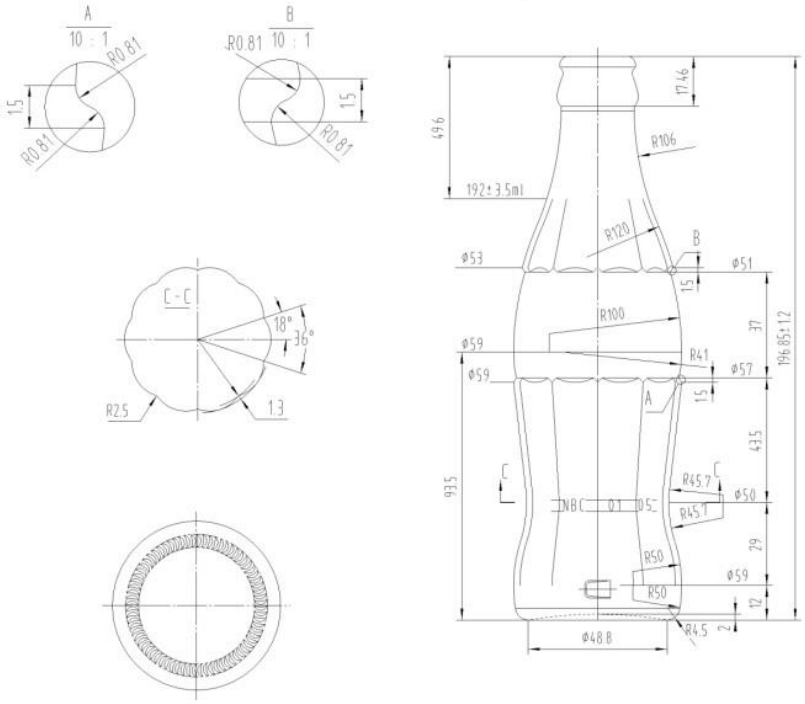
3) 可口可乐弧形瓶外形及尺寸参考（按需使用）